SL-130U

Elektromos csapzár - süllyesztett szerelés - állítható - LED-es - ajtó és zárállapot visszajelzés - időzítés

Kép

Leírás

Az SL-130U egy süllyesztve szerelhető elektromos csapzár. Áramszüneti viselkedése állítható (fail-safe vagy fail-secure). Rendelkezik mechanikus (kulcsos) vésznyitási lehetőséggel, valamint ajtó és zárállapot visszajelzéssel is.

A csapzár folyamatos tápfeszültséget igényel, nyitáshoz az elektronikának vezérlő szállal nyitójelet kell adni. Az eszköz csak ellenoldal érzékelése esetében zár be, valamint ha nem történik nyitás, akkor nyitójel után a beállított nyitvatartási időzítés leteltével automatikusan visszazár. Áramszünet esetén (Fail-Secure üzemmódban) mechanikusan kulccsal is nyitható. Fail-Safe üzemmódban a kulcsal csak zárni lehet.

Fontos, hogy a szerelési és bekötési útmutatót minden esetben tartsák be, a helytelenül bekötött például tápmegszakítással vezérelt csapzár elektronikája károsodhat.

FIGYELEM! A solenoid elven működő elektromos csapzárakat TILOS menekülési útvonalakba telepíteni. Amennyiben az ajtó bármilyen okból feszül, akkor a csapot mozgató solenoid nem képes elegendő erőt kifejteni, hogy visszahúzza a csapot a helyére. Emiatt az ajtó nem fog kinyílni, csak ha a feszülés megszűnik.

Tulajdonságok

• Működési mód:	állítható (fail-safe, fail-secure)
• Nyitójel típusa:	száraz kontaktus - impulzus (<1s)
• Visszajelzés:	ajtó és zárállapot NO-NC-COM
• LED-es visszajelzés:	nincs
• Szerelési mód:	süllyesztett
• Telepítési környezet:	beltér

Visszazárási időzítés beállítása

A kívánt időzítést DIP kapcsolók segítségével lehet beállítani.

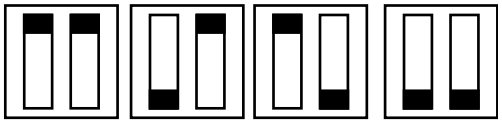

Bekötési ábra

A csapzár ábrázolása illusztráció.

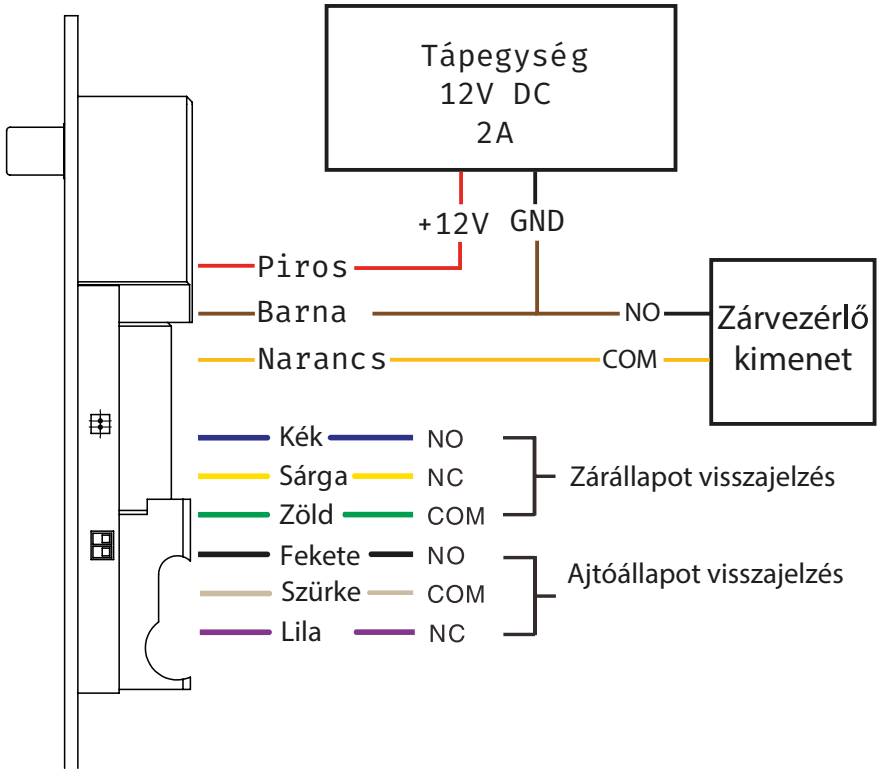

YLI SIKMAGNESEK
C.: 1102 Budapest Hölgy utca 50/b
T.: +36 1 406 98 08
W.: www.yli.hu

SL-130U
Csapzár - süllyesztett szerelés - állítható - LED-es - ajtó és zárállapot visszajelzés - időzítés - zárbetét
ADATLAP

Specifikáció

• Tápfeszültség:	12 V DC
• Nyitási áramfelvétel:	880 mA
• Nyugalmi áramfelvétel:	250 mA
• Teljesítmény:	10,56 W (nyitás pillanatában)
	3 W (nyugalmi állapotban)
• Csapzár mérete:	200 x 25 x 34 mm
• Csap mérete:	15,5 x Ø12,7 mm
• Ellendarab mérete:	90 x 23 x 2 mm
• Süllyesztési méret:	160 x 20,5 x 30,5 mm
• Visszazárási időzítés:	0-3-6-9 mp
• Maximális ajtóhézag:	8 mm

YLI SIKMAGNESEK
C.: 1102 Budapest Hölgy utca 50/b
T.: +36 1 406 98 08
W.: www.yli.hu

SL-130U
Csapzár - süllyesztett szerelés - állítható - LED-es - ajtó és zárállapot visszajelzés - időzítés - zárbetét
ADATLAP

Műszaki rajz

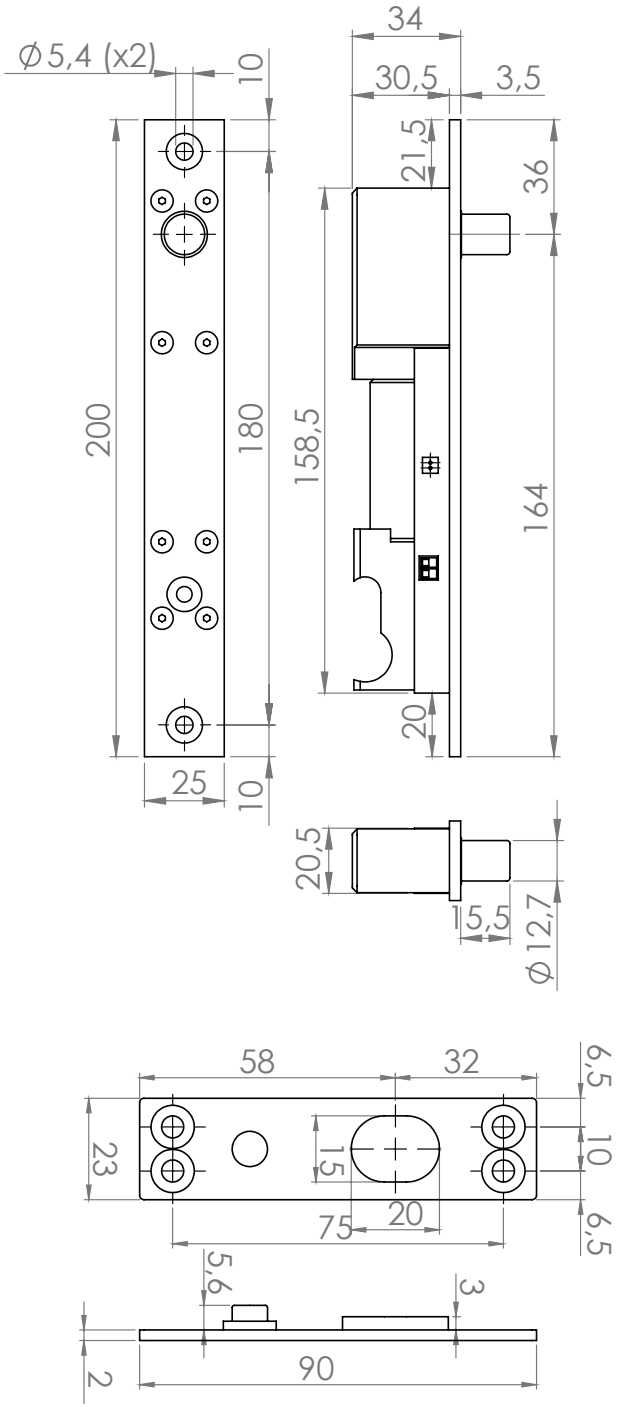

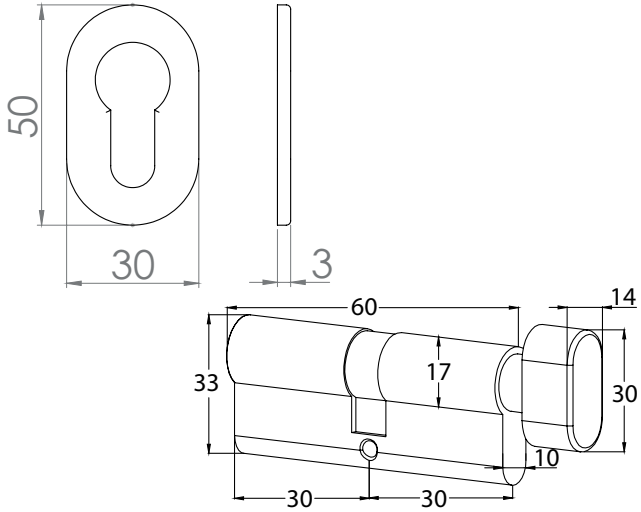

Szerelési ábra

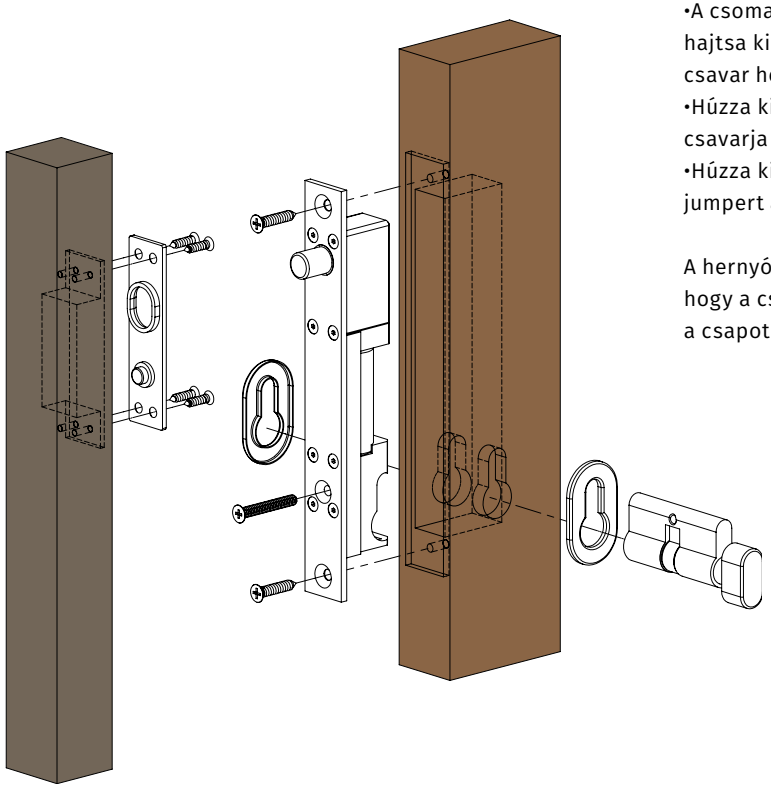

Működési mód állítása

A készülék **gyári állapotban fail secure (áramszünet esetén zárt)** üzemmódban van. Amennyiben ezt át szeretné állítani a következő lépéseket kell megtennie:

•Az eszköz oldalán talál 1 jumpert, valamint 2 furatot, a felső furat a fail secure, az alsó a fail safe.
•Nyomja be a csapot kb. félállásig, ekkor a felső furatnál megjelenik egy csavar (ezt a zárbetét helyénél található fehér műanyag lehúzásával tudja megtenni)
•Az alsó (fail-safe) furatba helyezzen bele egy vékony tárgyat (pl.: fogvájó, vékony csavarhúzó) hogy pozícióban tartsa.

FIGYELEM! Szerelés közben az egyik furatban mindenképp legyen egy vékony tárgy, ellenkező esetben a csap beugrik, és a csapzárat szét kell szerelni.

•A csomagban található 1,5-es imbuszkulcs segítségével hajtsa ki a felső furatban található hernyócsavart, majd a csavar helyére helyezzen bele egy vékony tárgyat.
•Húzza ki az alsó furatban található tárgyat, majd a helyére csavarja vissza a hernyócsavart.
•Húzza ki a felső furatból a vékony tárgyat, majd vegye le a jumpert a lábakról.
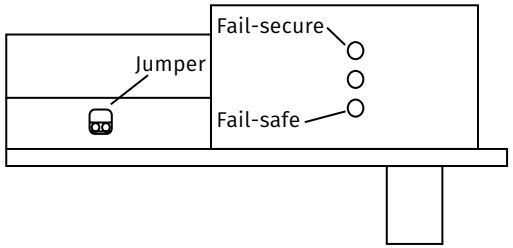
A hernyócsavar behajtásánál a Fail Safe furatba előfordulhat, hogy a csap egy picit elugrik, ilyenkor meg kell mozgatni picit a csapot, a csavar helyét teljesen a lyukhoz kell irányítani.