# MBK-180ZL-S

Síkmágnes “ZL” konzolszett

## Kép

## Leírás

Az MBK-180ZL-S egy három részből álló konzolszett az YM-180-S típusú mágnesek szereléséhez. A „Z” konzol lehetővé teszi az ellendarab szerelését, az „L” konzol pedig a mágnes szerelését.

## Specifikációk

| | |
|---|---|
| •Anyag: | Alumínium ötvözet |
| •Típus: | Z és L konzol |
| •Szerelés: | Felületre szerelhető |
| •Kompatibilis: | YM-180-S, YM-180D-S |
| •Ajtó típusa: | Fa, fém, műanyag |

## Telepítés

•1. lépés: Rögzítse fel az „L” konzolt az ajtókeretre.
•2. lépés: Rögzítse a síkmágnest az „L” konzolra.
•3. lépés: Rögzítse a „Z” konzol alsó részét a nyíló részre.
4. lépés: Rögzítse az ellendarabot a „Z” konzol ellendarab tartó részére.
5. lépés: Szerelje össze a két „Z” idomot.

## Műszaki rajzok

“Z” konzol

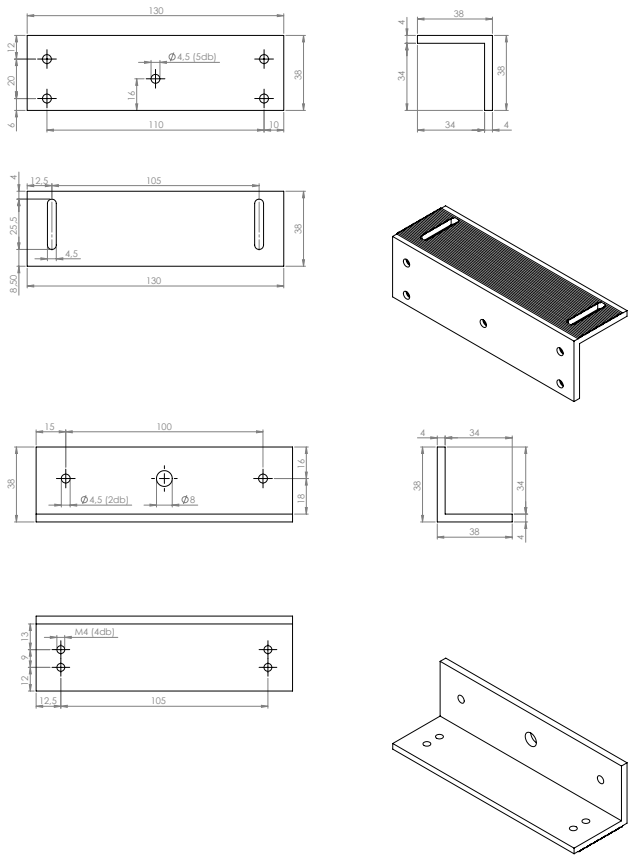

“L” konzol

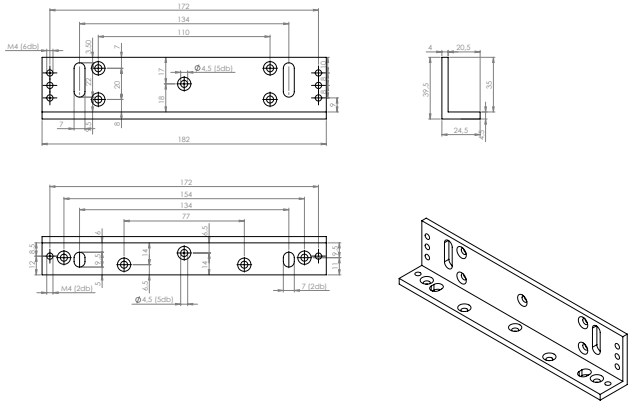

## Robbantott ábra

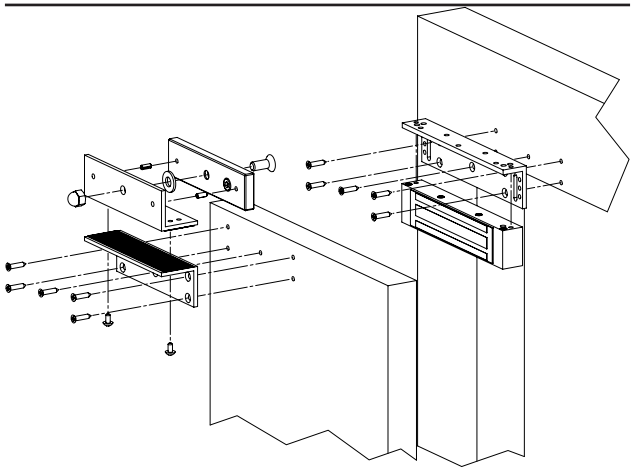

## Összeszerelési rajz

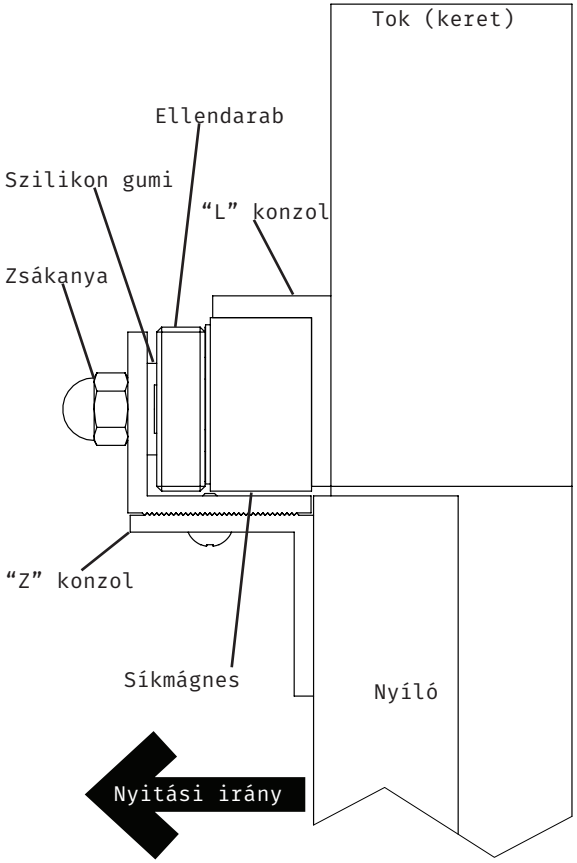


**YLI SIMAGNESEK**
C.: 1102 Budapest Hölgy utca 50/b
T.: +36 1 797 23 79
W.: www.yli.hu

**MBK-180ZL-S**
“ZL” konzolszett
ADATLAP