DORCAS-SF99-1-NF-TOP/YL-X

Elektromos zárnyelvfogadó - mini, cseppálló (IP65), TOP sorozat

Kép

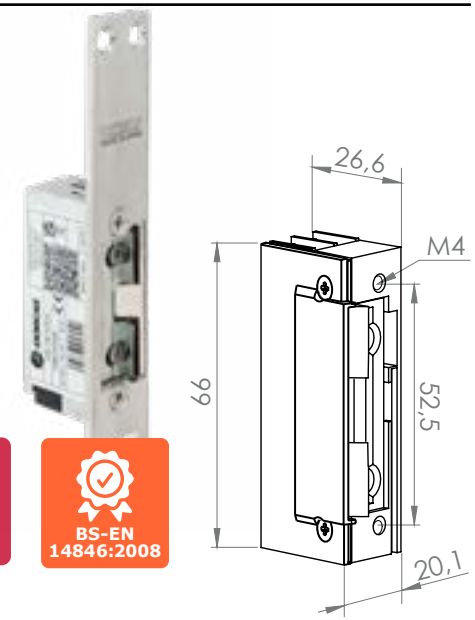

EI 120

BS-EN 14846:2008

Leírás

A DORCAS elektromos zárfogadókat a kiváló minősége és alacsony ára teszit vonzóvá. A DORCAS-SF99-es sorozata a tűzálló alacsony áramfelvételű mini zárfogadókat foglalja magába. **Az eszköz tűzállósági teljesítmény nyilatkozattal rendelkezik**, ami szerint integritását(E) és szigetelését(I) 120 percen át megőrzi.

Karbantartás és garancia

A DORCAS zárak rendeltetésszerű használat mellett rendszeres karbantartásat nem igényelnek.
Amennyiben a zár nyitása nehézkessé válik, úgy a fedlap alatt található, a zárcsapda és az alatta lévő retesz találkozásának újrazsírozása ajánlott.
Az eszköz gyártói garanciája a működésből fakadó kopásra terjed ki.

Tulajdonságok

• Működési mód:	feszültségre nyit - munkaáramú
• Állítható zárnyelv:	igen (+2 / -1 mm)
• Nyitójel típusa:	időzített nyitójel (<15s)
• Radiális zárnyelv:	igen
• TOP szerelés:	**rejtetten (nyelvkivezetős)**
• Tűzállósági határérték:	**EI120 (integritás és szigetelés)**

• Hosszú INOX pajzzsal együtt kapható, amivel együtt szerelve érvényes a minősítés.

Figyelem! Az eszközt minden esetben védődiódával kell bekötni! A kábelt nagy figyelemmel csatlakoztassa, hogy a kontaktusokat ne törje el!

Műszaki rajz

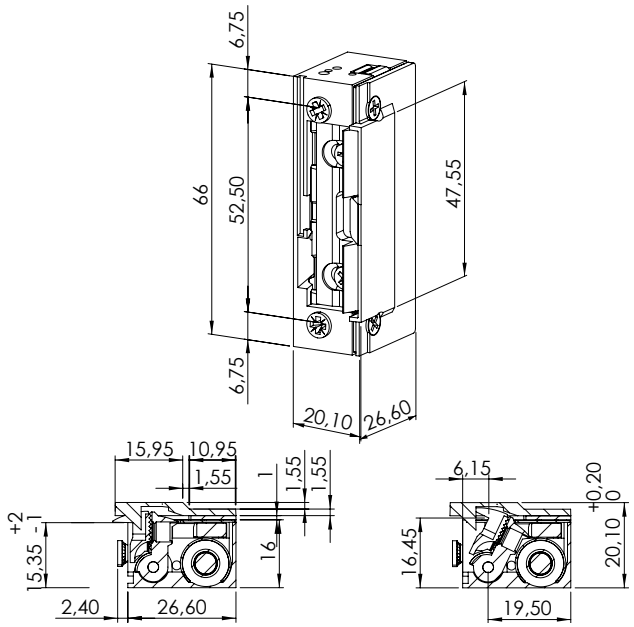

Specifikációk

• Tápfeszültség:	10-24 V AC/DC
• Áramfelvétel:	280 mA/12 V DC
• Teljesítmény:	3,36 W
• Tekercs ellenállása:	43 Ω
• Méretek:	66 x 20,3 x 26,6 mm
• Tartóerő:	800 kg (7 825 N)
• Átlagos élettartam:	200 000 nyitás

Szerelési útmutató

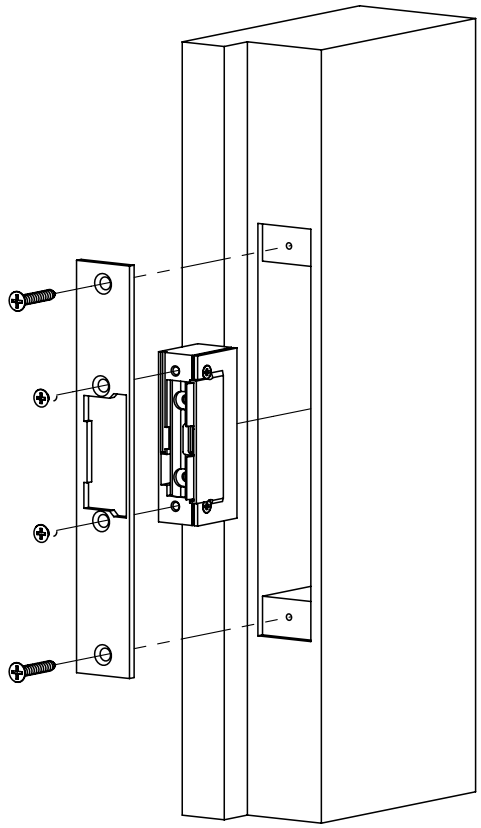

YLI SIKMAGNESEK
C.: 1102 Budapest Hölgy utca 50/b
T.: +36 1 406 9807
W.: www.yli.hu

DORCAS-SF99-1-NF-TOP/YL-X
Elektromos zárnyelvfogadó
ADATLAP

Készítette: Sipos Péter