DLK-403C

Kábelátvezető

Kép

Leírás

A DLK-403C egy vastag, rozsdamentes acél kábelátvezető, segítségével könnyedén megoldható vezetékek elvezetése az ajtóhoz.

Tulajdonságok

• Szerelés:	Felületre szerelhető
• Kivitel:	Rozsdamentes fém

Tulajdonságok

• Cső hossza:	410 mm
• Külső átmérő:	19,5 mm
• Belső átmérő:	16 mm

Szerelési rajz

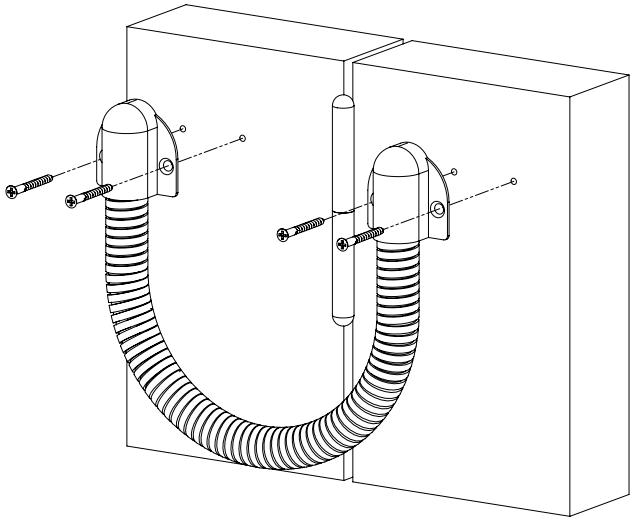

Műszaki rajz

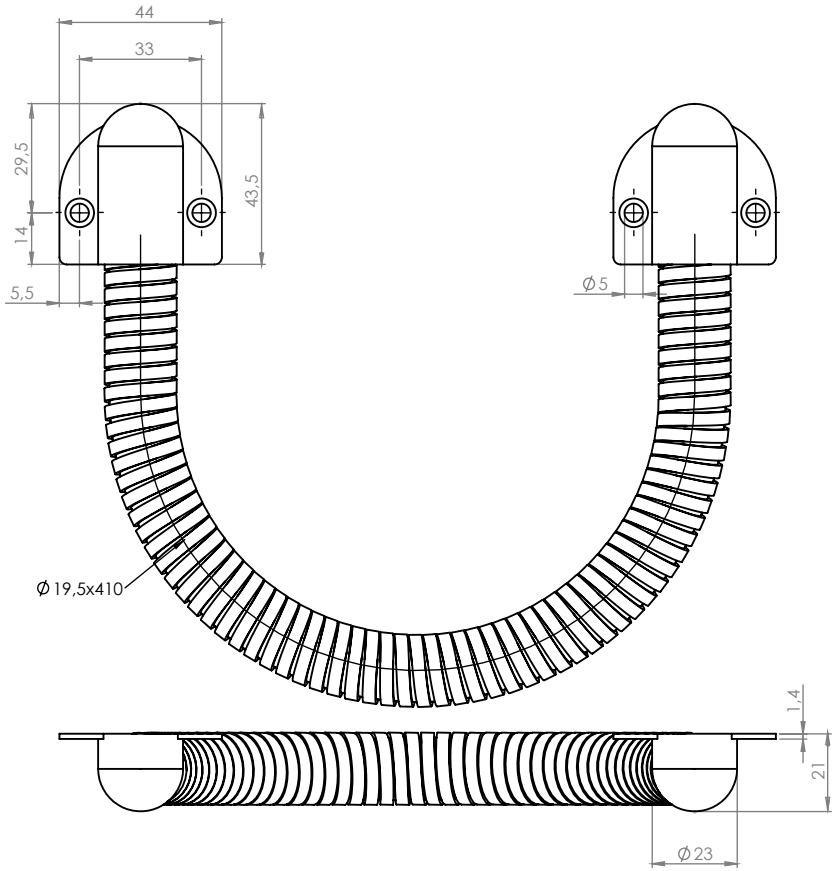

YLI SIKMAGNESEK
C.: 1102 Budapest Hölgy utca 50/b
T.: +36 1 406 98 07
W.: www.yli.hu